AKS 2480 IX

Einbau-Backofen mit Display (65 l)

Betriebsarten

A

TOP 4

- *Multifunktions-Umluftbackofen mit 5 Funktionen*
- *Grüne Elektronik-Uhr*
- *Versenkbare Bedienknebel*
- *Auftau-Funktion*

EDELSTAHL

AKS 2480 IX
EAN 80 03437 93625 8

REGELUNG UND BETRIEBSARTEN

- *Multifunktions-Umluftbackofen mit 5 Funktionen*
- *Grüne Elektronik-Uhr*

FUNKTION

- *Auftau-Funktion*

AUSSTATTUNG

- *Garraumvolumen 65 Liter*
- *Vollglasinnentür, 2-fach verglast*
- ***1-fach Teilauszug***
- *Metall-Schalterblende*
- *Versenkbare Bedienknebel*
- *Garraum-Temperatur bis 250 °C*
- *1 Lampe im Innenraum*
- *Glatte Seitenwände*
- *Kühlgebläse für gute Schrankentlüftung*
- *Großes Panoramafenster*

ZUBEHÖR

- *1 Gitterrost*
- *1 Backblech, emailliert*

SONDERZUBEHÖR (GEGEN AUFPREIS)

- *2-fach Teleskop-Auszug SLV 242*

TECHNISCHE DATEN UND MASSE

- *Energieeffizienzklasse A[1]*
- *Energieverbrauch nach DIN 0.78 kWh konventionell*
- *Energieverbrauch nach DIN 0.85 kWh Umluft*
- *Länge des Anschlusskabels 90 cm*
- *Gesamtanschlusswert: 2,5 kW*
- *Nischenmaße (HxBxT): 583x560x550 mm*

WPRO-ZUBEHÖR (OPTIONAL)

- *terrabianca Putzstein UNC502, EAN 8015250613858*

SPEZIFISCHES ZUBEHÖR (INBEGRIFFEN)

- *Emailliertes Backblech, schwarz BTB24, EAN 8015250392999*

SPEZIFISCHES ZUBEHÖR (OPTIONAL)

- *2fach Teleskop-Auszug SLP232, EAN 8015250404616*
- *2fach Teleskop-Auszug und 1fach Vollauszug SLF234, EAN 8015250396201*
- *3fach Vollauszug SLF133, EAN 8015250404739*
- *Katalytische Seitenbleche KAG31, EAN 8015250011203*

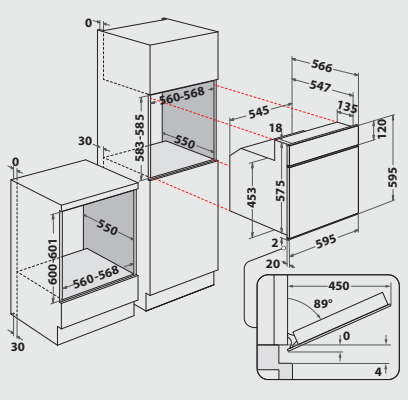

[1] *Energieeffizienzklassen-Spektrum von A+++ bis D*

Technische Daten entnehmen Sie bitte dem EU-Produktdatenblatt, oder fordern Sie diese unter https://docs.whirlpool.eu/?brand=IG an · Liefermöglichkeiten, Änderungen und Irrtümer vorbehalten · Nutzung/Veröffentlichung von Bildern/Texten, auch in anderen Medien, ganz oder teilweise, nur mit Genehmigung des Herausgebers · Stand 23.04.2024